CODE	DESCRIPTION	POS.	GR.
K070005572A	SECCOASC.SUPER TH CONTROL PANEL	1	
K200001200A	SECCOASCIUTTO ELECTRONIC BOARD+FLAT	3	
K200000300A	EVAPORATOR TEMP.PROBE	4	
K200001300A	SECCOASCIUTTO POWER BOARD	5	
K200000500A	TEMP.\HUM SENSOR BOARD	6	
K200001400A	SASUP.TH CONTROL BOARD	7	
281920A69	SECCOASC.CONDENSATE COLLECTION TANK	8	
281923A69	SECCOASCIUTTO BUOY	9	
281921A144	SECCOASCIUTTO BUOY MOUNT	10	
281922A144	SECCOASC.TANK BLOCKING PLAQUE	11	
K190000500A	RUBBER PLUG	12	
275004A	SECCOASCIUTTO MOTOR	13	
276299A	SECCOASCIUTTO TANGENTIAL SUCTION FA	14	
281930A126	SECCOASCIUTTO MOTOR MOUNT	15	
279392A	TEFLON BEARING	16	
279320A	SECCOASCIUTTO ELASTIC MOUNT FOR FAN	17	
281941A72	S.ASC.COIL PIERCED COMB	18	
281925A72	SECCOASC.COIL COMB	19	
255825A	SECCOASCIUTTO GENERAL WIRING	21	
255605A70	SOURCE CABLE H05VVF 3X1 L.M.2(ART.7	22	
281926A126	CONNECTIONS COVER	23	
281580A	SECCOASC.CONTINUE DRAINING PIPE	24	
575907A	SECCOASC.COMPRESSOR WIRING GR	25	
281933A144S	SILK-SCREEN PRINTED SECCOASCIUTTO B	26	
281934A144	SECCOASCIUTTO REAR PLASTIC	27	
281935B126	SECCOASCIUTTO INTERNAL FRONT PLASTI	28	
281936A126	SECCOASCIUTTO INTERNAL REAR PLASTIC	29	
281927A144	SECCOASCIUTTO INFERIOR BASIS	30	
281928A144	SECCOASCIUTTO AIR OUTLET GRILL	31	
281931A72	SECCOASCIUTTO FRAME+FILTER	32	
281932A126	SECCOASCIUTTO CONDENSATE COLLECTION	33	
K070005987A	DROP SLIDE	34	
275040A	COMPRESSOR HITACHI BSA357	35	
281502A	VIBRATION DUMPING FOR COMPRESSOR	36	
276112A	MF 5 TWICE FASTON CAPACITOR	37	
276009A	MICROSWITCH	38	
279397A	HANDLE CAP	39	
273097A	OS WHITE LABEL	40	
594645A	SECCOASCIUTTO SUPER HEAT EXCHARGER	41	
G0359A	GR.SECCOASCIUTTO COMPRESSOR ACCESSO	42	
K160002100A	TANK MICROSWITCH CABLE	43	

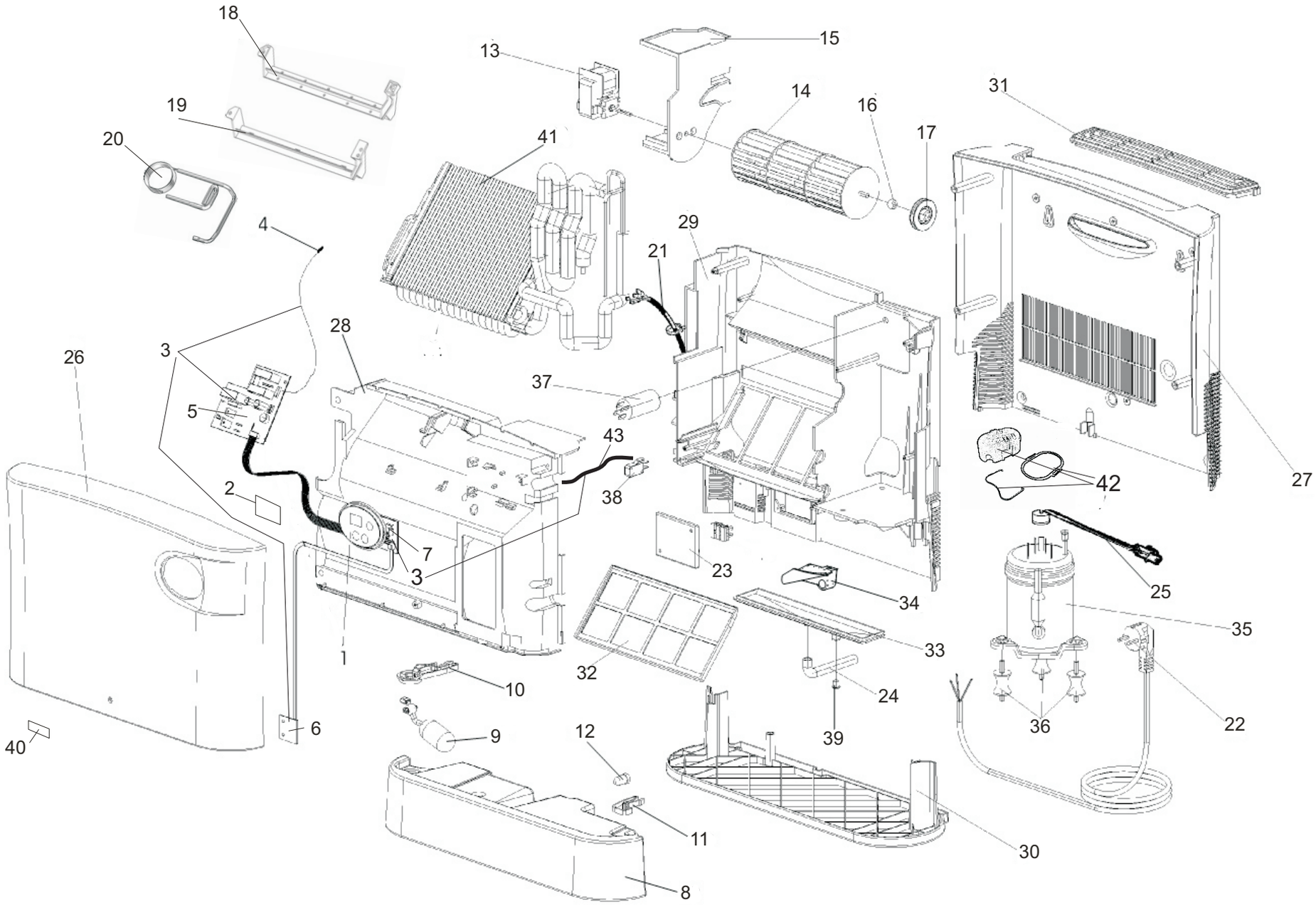

OLIMPIA SPLENDID
Via G. Rossa 1-3
Gualtieri (R.E.)

SECCOASCIUTTO EL

Agg. Agosto 2008 - RIF 076,01